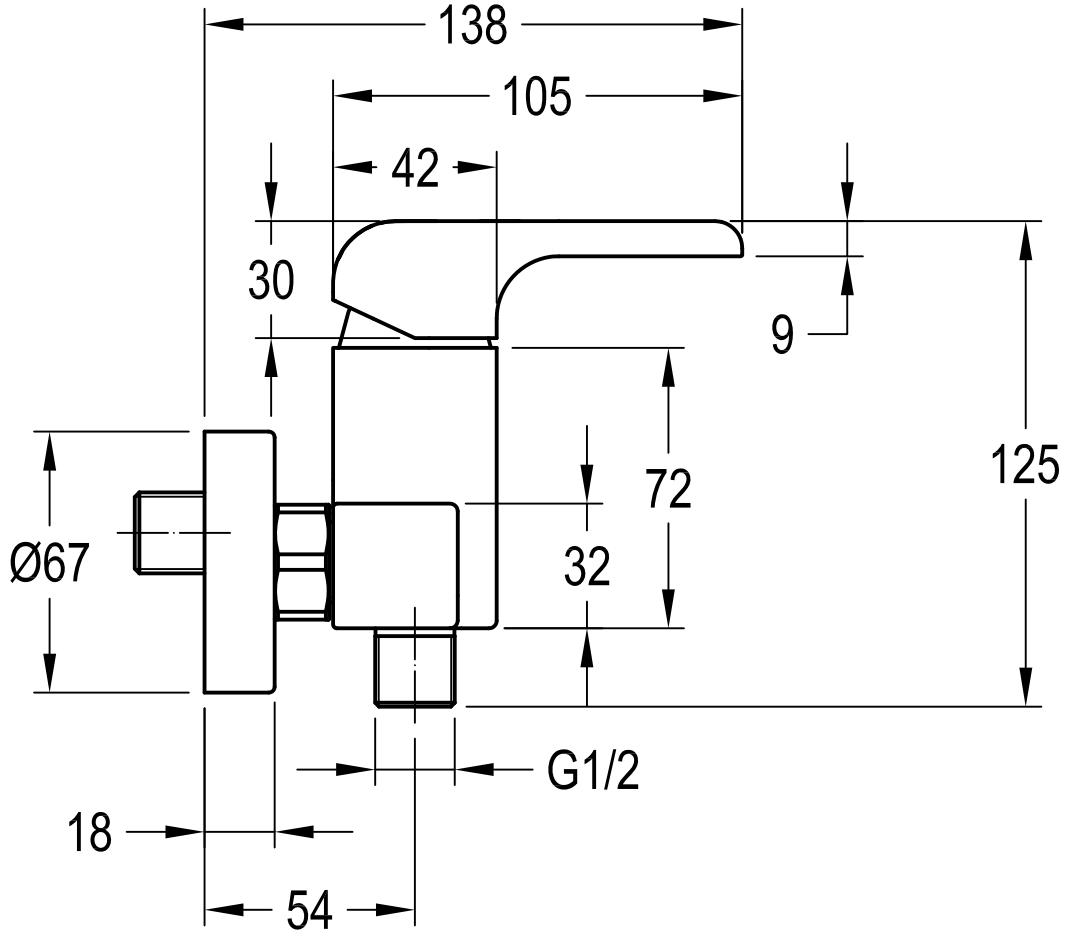
138
105
42
30
9
125
72
32
Ø67
G1/2
18
54

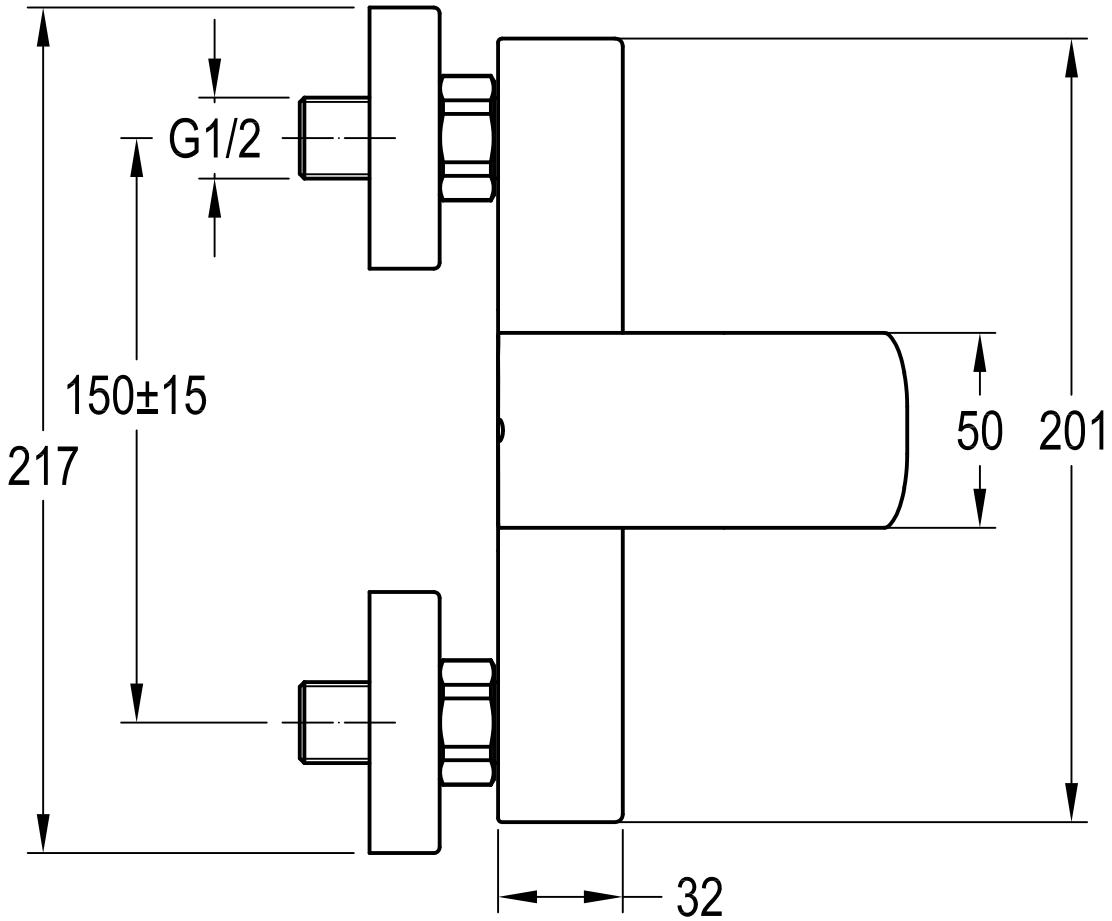
G1/2
150±15
217
50
201
32