Produktový list

Objednací kód: **IR412**

METRO otopné těleso 500x1200 mm, metalická stříbrná

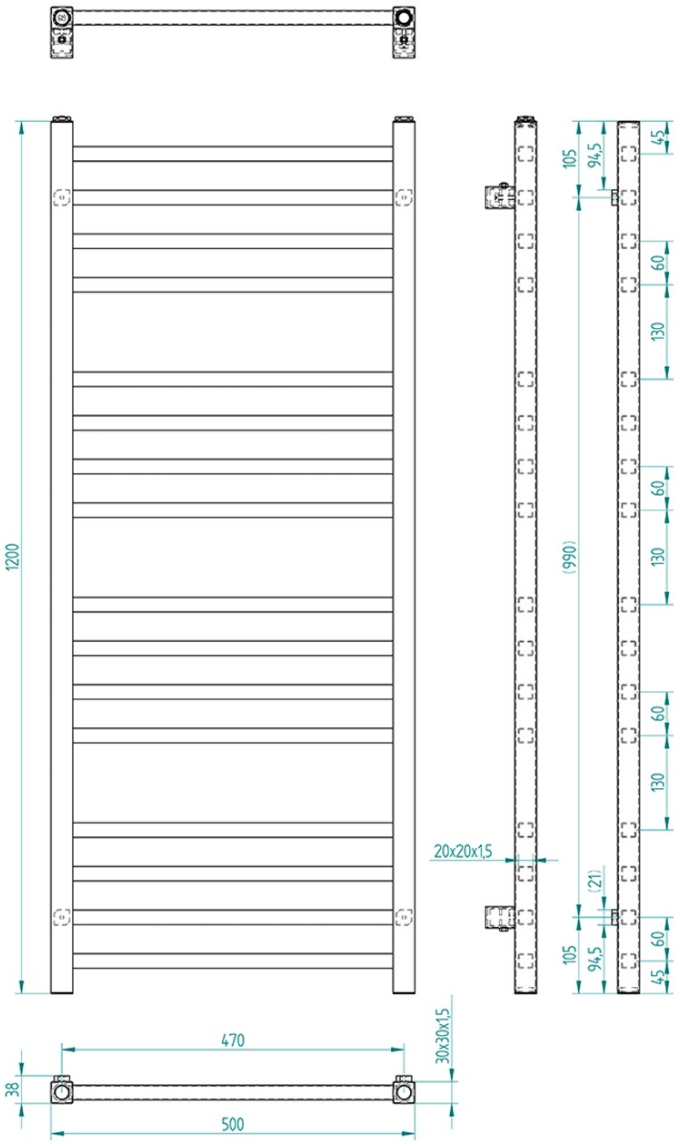

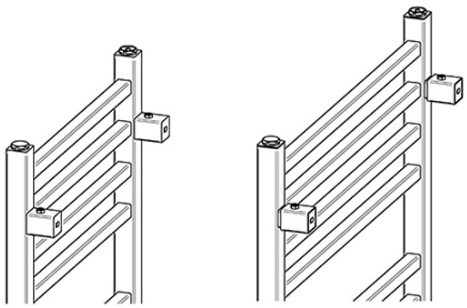

UBC s.r.o.

Mělnická 87
250 65 Líbeznice
Česká republika